Bedienungsanleitung

CERPAN

MODELLREIHE C 3010 BIS C 3020

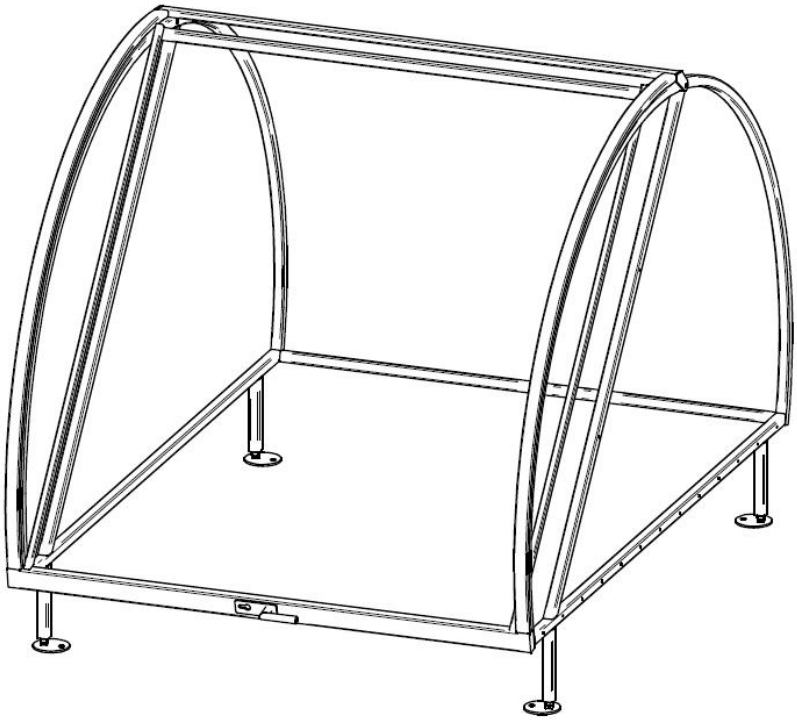

CERVOTEC

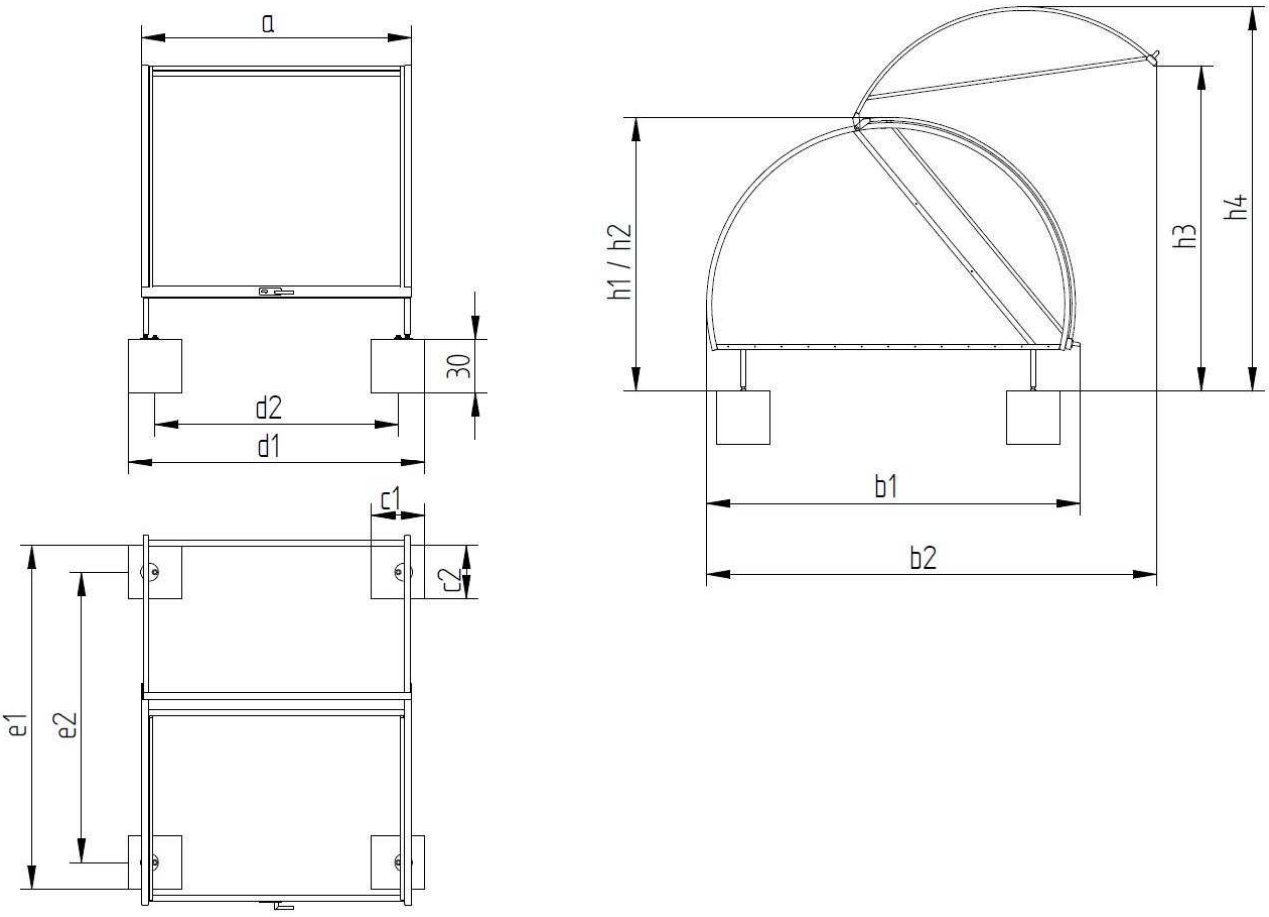

ⓘ	🚲	a cm	b_1 cm	b_2 cm	h_1 cm	Sonderbau h_2 cm	h_3 cm	h_4 cm
C 3010	1 - 2	100	208	253	156	136	198	235
C 3012	2	125	208	253	156	136	198	235
C 3015	3	150	208	253	156	136	198	235
C 3020	4	205	208	253	156	136	198	235

ⓘ	d_1 cm	d_2 cm	e_1 cm	e_2 cm	$c_{1/2}$ cm
C 3010	116	86	193	163	30
C 3012	141	111	193	163	30
C 3015	166	136	193	163	30
C 3020	221	191	193	163	30

Fig. 1: Abmessungen und Fundamentplan – Abmessungen können abweichen, Änderungen vorbehalten

PRODUKTBESCHREIBUNG

CERPAN dient Privatleuten, Firmen, Behörden und sonstigen öffentlichen Einrichtungen zur wetter- und diebstahlgeschützten* Unterbringung von Fahrrädern, E-Bikes, Rollern und anderen schutzwürdigen Dingen wie z.B. Kinderwagen und Rollatoren.

CERPAN ist ein Produkt der Firma CERVOTEC.

Kontakt

CERVOTEC GmbH & Co. KG
Otto-Hahn-Str. 40
48161 Münster
Deutschland

Fon: +49 (0) 2534 97 27 700
Fax: +49 (0) 2534 97 27 709
E-Mail: info@cervotec.com
www.cervotec.com

Genehmigungen etc.

CERPAN zählt in der Regel zu den genehmigungsfreien Bauprodukten. Nach Baurecht eventuell einzuhaltende Mindestabstände zum Nachbargrundstück können beim örtlichen Bauamt erfragt werden. Mieter sollten außerdem eine Genehmigung des Vermieters einholen.

Lieferumfang und Montage

CERPAN wird vollständig montiert und gebrauchsfertig geliefert. Zum Lieferumfang gehört Befestigungsmaterial für die Bodenverankerung. Transportabmessungen siehe Tabelle: a x b_1 x h

Technische Daten

Rahmen	Stabiler Rohrrahmen aus Edelstahl
Bedachung	Bedachung aus Spezial-Kunststoff (3 mm, klar oder opal-weiß), UV-, witterungs- und schlagbeständig
Abschließbare Haube	Sicherheitsschloss mit 3 Schlüsseln (Halbzylinder, 27 mm oder 30 mm), austauschbar gegen Schließzylinder einer Systemschließanlage
Ver- und Entriegeln*	Schloss und Türdrücker
Bodenverankerung	4 Edelstahl-Tellerfüße, höhenverstellbar
Abmessungen	Siehe Fig. 1 Erhältlich in zwei Höhen h Auf Wunsch zentimetergenaue Anpassung der Breite a
Einstellplätze für Räder	Siehe Fig. 1
Gewicht	Siehe Fig. 1

*Nur im geschlossenem und verriegelten Zustand der beweglichen Haube.

SICHERHEITSHINWEISE

- In der Fahrradgarage dürfen keine explosiven oder leicht entzündlichen Stoffe, Flüssigkeiten oder Gase gelagert werden.
- In der Fahrradgarage dürfen keine Fahrzeuge oder Geräte mit Verbrennungsmotor abgestellt werden.
- Die Fahrradgarage ist weder eine Schutzhütte für Menschen (Unwetter) noch ein Spielgerät (Klettergerüst). Besonders bei der Aufstellung in Kindergärten müssen die Aufsichtspersonen darauf achten, dass die Kinder sich entsprechend verhalten.
- Die Fahrradgarage kann von Kindern ab 8 Jahren und Personen mit reduzierten physischen, sensorischen oder mentalen Fähigkeiten oder Mangel an Erfahrung oder Wissen benutzt werden, wenn sie von einer Person, die für ihre Sicherheit verantwortlich ist, beaufsichtigt oder von ihr bezüglich des sicheren Gebrauchs der Fahrradgarage unterwiesen wurden und sie die daraus resultierenden Gefahren verstanden haben.

AUFSTELLUNG

Fundament

Für das Aufstellen der Garage ist ein Punkt- oder Streifenfundament erforderlich. Das Fundament 10 bis 14 Tage vor dem Aufstellen anlegen, damit der Beton ausgehärtet und bohrhammerfest ist. Die Standardmaße (keine Sonderbreite!) sind im Fundamentplan angegeben. (→ Fig. 1)

△ Beachten Sie den aktuellen Fundamentplan, der mit der Fahrradgarage geliefert wurde.

Bei einem Bodenbelag auf dem Fundament (z. B. Pflasterung) muss die Bohrung für die Befestigung durch den Bodenbelag bis in das Fundament reichen. Gegebenenfalls längere Schrauben verwenden, um die Verankerung im Fundament sicherzustellen.

Weitere Anforderungen an den Aufstellort

- Gut zugänglich.
- Vorhandene Rettungswege bleiben frei.
- Vorgeschriebene Sicherheitsabstände (zum Beispiel zu bereits installierten Spielgeräten) werden eingehalten.
- Kanalschächte, Hydranten, Zugänge zu Versorgungseinrichtungen oder Ähnliches bleiben frei.
- Verdeckte Leitungen (Strom, Wasser, Gas, Telefon) werden beim Herstellen der Punkt- oder Streifenfundamente nicht beschädigt.

Benötigtes Werkzeug und Befestigungsmaterial

- Maulschlüssel 15, 17 mm, 19 mm
- Wasserwaage und Maßband zum Ausrichten
- Kreide oder Markierungsspray um das Fundament zu positionieren
- 4 Dübel (ø 12 mm, L_{min} = 60 mm gemäß Untergrundbeschaffenheit)
- 4 Edelstahl-Gewindeschraube
- 4 Edelstahl-Unterlegscheiben

Die Fahrradgarage aufstellen

⚠ ***VORSICHT! Schwere Last.***
Für den Transport der Fahrradgarage an ihren Aufstellplatz sind je nach Ausführung und Transportweg 4 bis 6 Personen notwendig.

HINWEIS! Die Fahrradgarage ist durch eine Folie geschützt. Sie sollte nach dem Aufstellen entfernt werden. Wird die Folie längere Zeit direkter Sonnenbestrahlung ausgesetzt, kann sie mit dem Kunststoff der Fahrradgarage verkleben.

⚠ ***VORSICHT! Elektrostatische Aufladung.***
Beim Abziehen der Schutzfolie können vorübergehend elektrische Felder entstehen! Empfindliche elektronische Geräte oder Bauteile können beschädigt werden und sollten vorher aus der unmittelbaren Nähe entfernt werden.

So gehen Sie vor:

1. Fahrradgarage am vorgesehenen Platz auf die Punktfundamente / das Streifenfundament platzieren.
2. Aufstellung und Mechanik kontrollieren und ggf. korrigieren. (→ Die Aufstellung kontrollieren)
3. Wenn die Aufstellungskontrolle erfolgreich ist: Durch die Befestigungslöcher der Tellerfüße die Bohrpunkte markieren.

   △ Die Befestigungslöcher in den Fußtellern müssen zum Innenraum hin zeigen und immer nahe der Fundamentmitte sein. (→ Fig. 3)
4. Fahrradgarage versetzen und die Bohrungen für Dübel setzen. Alternative: Ohne Versetzen direkt durch die Löcher in den Tellerfüßen bohren.
5. Bohrstaub entfernen und je einen Dübel in die Bohrlöcher drücken.
6 Fahrradgarage sorgfältig positionieren. Erneut die Aufstellung kontrollieren.
7. Gewindeschrauben (2) mit Unterlegscheiben (3) in die Dübel schrauben und somit die Fahrradgarage endgültig befestigen. (→ Fig. 3)
8. Schutzfolie abziehen.

Die Aufstellung kontrollieren

- Das untere Rahmenrohr (Längs- und Breitseite) muss waagerecht ausgerichtet sein (Wasserwaage).
- Alle Tellerfüße müssen auf dem Boden stehen.
- Die Abstände zwischen den Hauben / Rahmen müssen gleichmäßig breit sein.
- Gegebenenfalls die Länge der Standbeine korrigieren. (→ Die Länge der Standbeine korrigieren)

HINWEIS! Nur bei korrekter Aufstellung schließt die bewegliche Haube einwandfrei (gleichmäßige Abstände zwischen Haube und Rahmen, keine schief hängende Haube).

Die Länge der Standbeine korrigieren

Zum Verlängern der Standbeine Tellerfüße nach rechts drehen, zum Kürzen nach links.

So gehen Sie vor:

1. Jeweiligen Tellerfuß mit 19-mm-Gabelschlüssel die Kontermutter (1) des Gewindestabs lösen und Tellerfuß in der Länge anpassen. (→ Fig. 3) Die sich ändernde Ausrichtung der Fahrradgarage beobachten. Fahrradgarage muss in Waage stehen.
2. Nach dem Anpassen: Die Kontermutter (1) mit 19-mm Gabelschlüssel handfest anziehen.

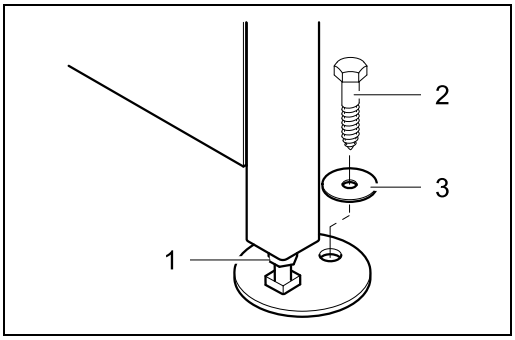

Fig. 3: Standbein korrigieren und befestigen

OPTIONALES ZUBEHÖR

Die Anleitung zur Montage von optionalem CERVOTEC-Zubehör wie z.B. CERFIX-Fahrradhalterungen oder CERSTIX-Kaminholzregale erfolgt in separaten Beschreibungen / dem Lieferschein. Beachten Sie jedoch, dass die CERFIX-Fahrradhalterungen vor Inbetriebnahme / Nutzung auf die jeweiligen abzustellenden Räder einzustellen sind! Es sollten je Fahrrad und Halterung feste Stellplätze eingerichtet werden. Bei Fahrrädern z.B. mit einer breiten Gabel benötigt die CERFIX-Fahrradhalterung einer manuellen Anpassung, wie nachfolgend beschrieben. Diese Anpassung erfolgt u.a. durch aufbiegen des gummierten Edelstahlbügels, welcher die Fahrradgabel stützt. Andernfalls können ggf. Teile des Fahrrades oder der Fahrradhalterung Schaden nehmen.

DIE FAHRRADGARAGE ÖFFNEN

HINWEIS! Nur verriegelte Fahrradgaragen bieten Schutz gegen Diebstahl. Deshalb die Haube und Fahrräder zusätzlich abschließen, um den Versicherungsschutz nicht zu gefährden.

Die Fahrradgarage öffnen

So gehen Sie vor:

1. Fahrradgarage am Schließzylinder aufschließen (Schloss befindet sich mittig im Rahmen der beweglichen Haube) und Haube durch gleichzeitige Bewegung des Türdückers öffnen.
2. Von Hand die bewegliche Haube nach oben führen.

Die Fahrradgarage schließen

⚠ ***VORSICHT! Beim Schließen der Haube darauf achten,***

- ***dass sich keine Finger zwischen Haube und Rahmen befinden (Quetschgefahr),***
- ***dass keine Personen oder Tiere eingeschlossen werden,***
- ***dass die bewegliche Haube nicht unbeaufsichtigt offen stehen bleibt, Windlast beachten.***

So gehen Sie vor:

1. Haube von Hand nach unten ziehen, bis bewegliche Haube in seitliche Fanghaken (am Rahmen des feststehenden Teils der Fahrradgarage) in Bodennähe greift.
2. Den Türdrücker der beweglichen Haube nach rechts umstellen. Integriertes Stangenschloss verbindet und verriegelt bei der Drehbewegung des Türdrückers die bewegliche Haube mit dem feststehenden Teil der Fahrradgarage.
3. Schlüssel anschließend aus dem Schließzylinder entfernen.

REINIGUNG

Beachten und befolgen Sie bitte primär die vom Kunststoffhersteller und von CERVOTEC bei der Auslieferung an Sie ausgehändigten Pflege- und Reinigungshinweise „Reinigung S.16“!

HINWEIS! Darauf achten, dass sich keine Fremdkörper auf der Oberfläche oder im Wischtuch etc. befinden, denn sie könnten beim Wischen mitgenommen werden und dann die Oberfläche zerkratzen. Flächen nie trocken abreiben.

HINWEIS! Beachten Sie bitte, dass der Kunststoff auf chemische Stoffe oder Fette, wie z. B. in Sonnenmilch enthalten, reagieren und Schaden nehmen kann!

Nassreinigung

Zur Reinigung nur einen sauberen, weichen Schwamm, ein Tuch oder ein Fensterleder verwenden. Stets mit lauwarmen Wassern und unter Zusatz von einem milden Handspülmittel reinigen. Anschließend mit klarem Wasser nachspülen. Waschlauge auffangen (Grundwasserschutz)!

CERVOTEC GmbH & Co. KG

Otto-Hahn-Str. 40
48161 Münster
Deutschland

Fon +49(0)2534 97 27 700
Fax +49(0)2534 97 27 709
E-Mail info@cervotec.com

www.cervotec.com